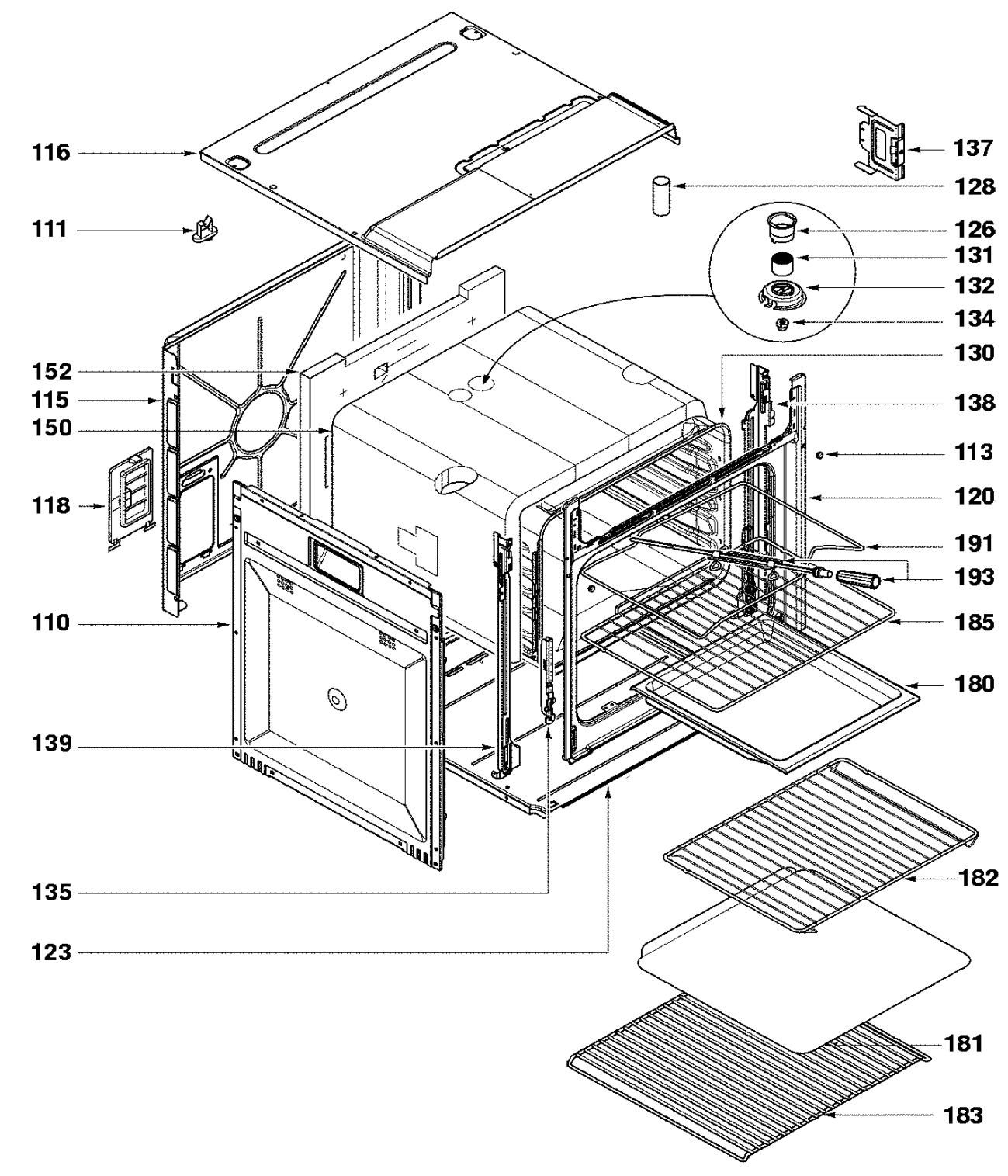
116
111
152
115
150
118
110
139
135
123
137
128
126
131
132
134
130
138
113
120
191
193
185
180
182
181
183

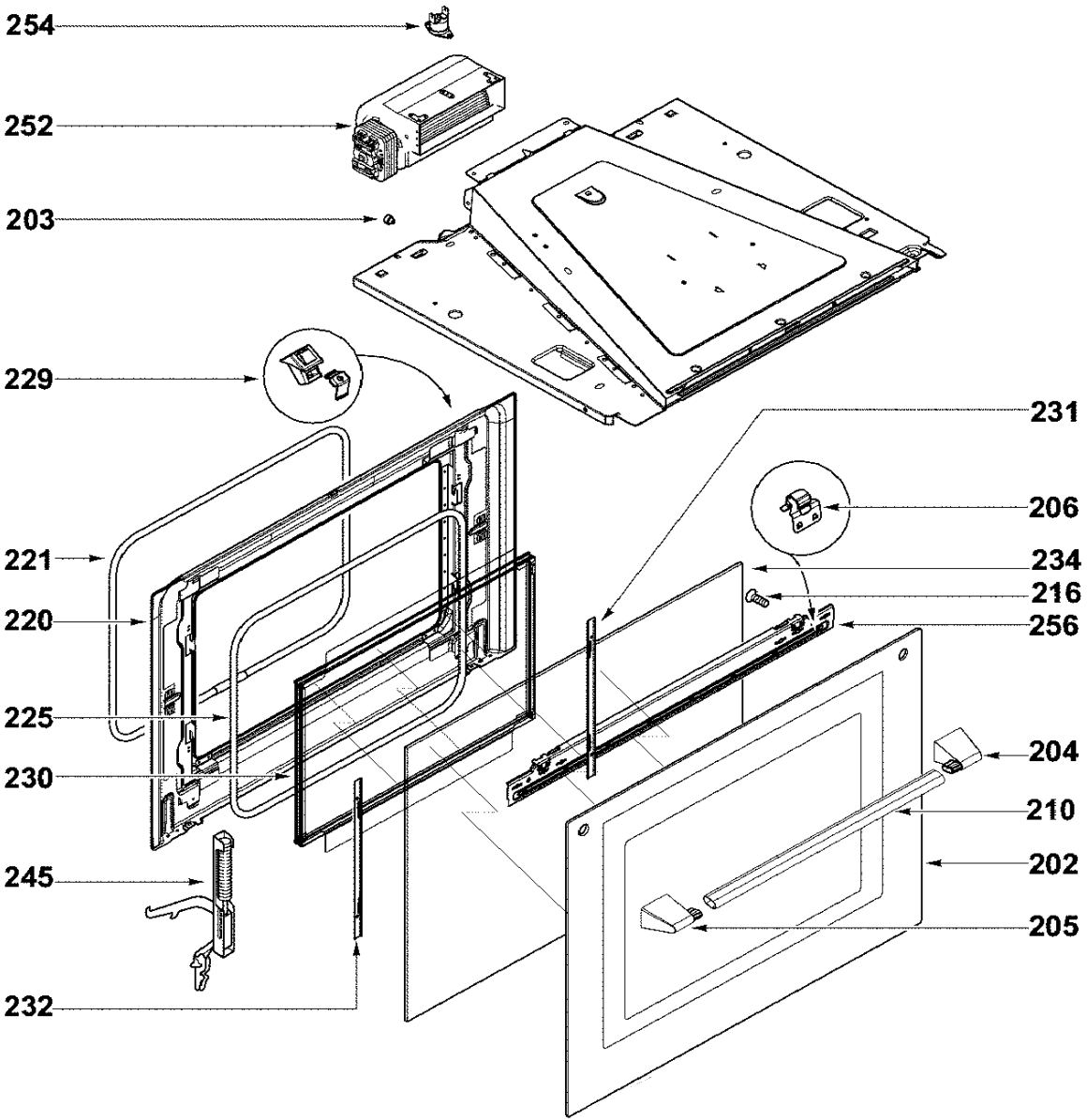
254
252
203
229
231
206
221
234
216
220
256
225
204
230
210
245
202
205
232

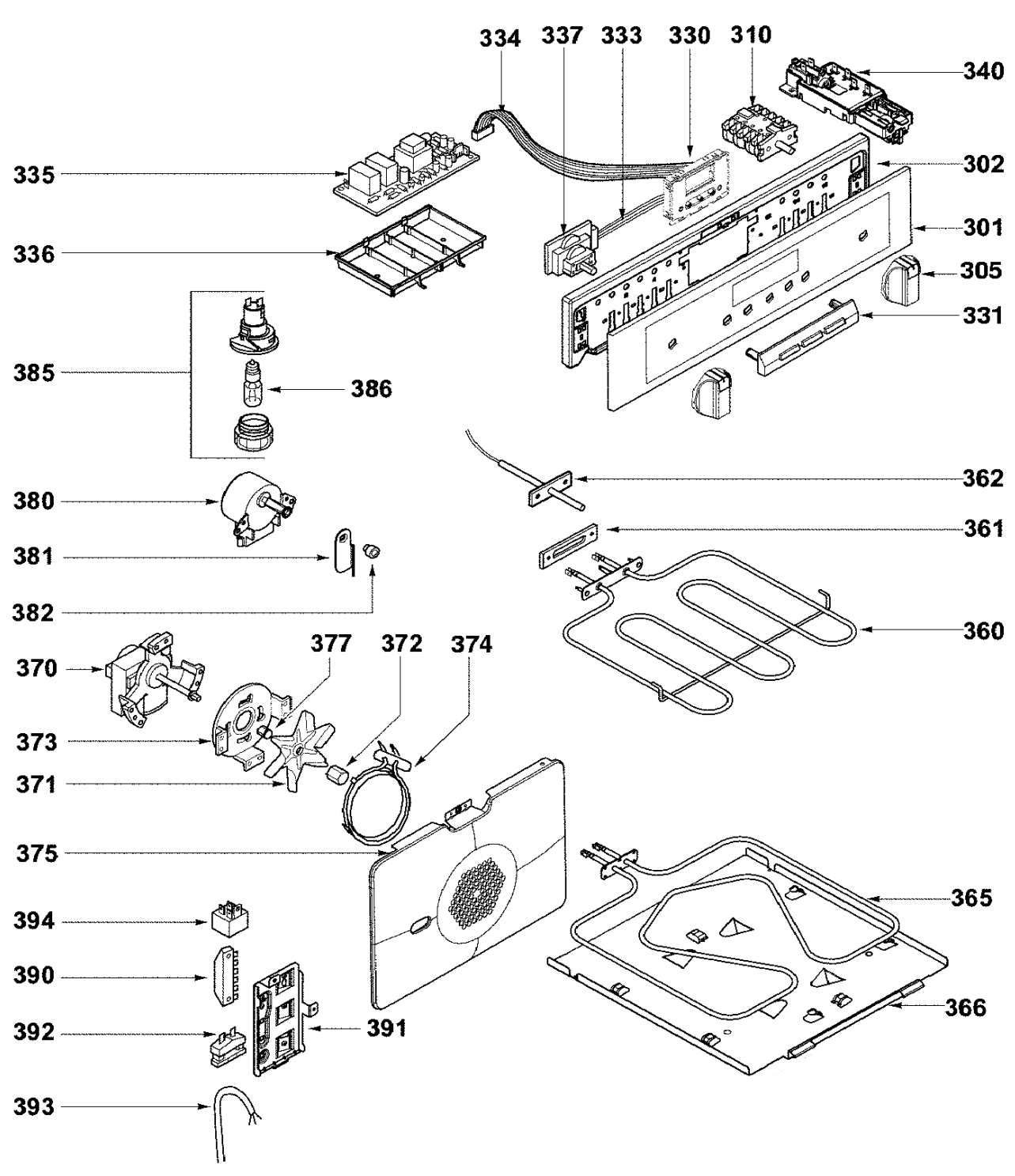
334
337
333
330
310
340
335
302
336
301
305
331
385
386
362
380
361
381
382
360
377
372
374
370
373
371
375
365
394
390
392
391
366
393